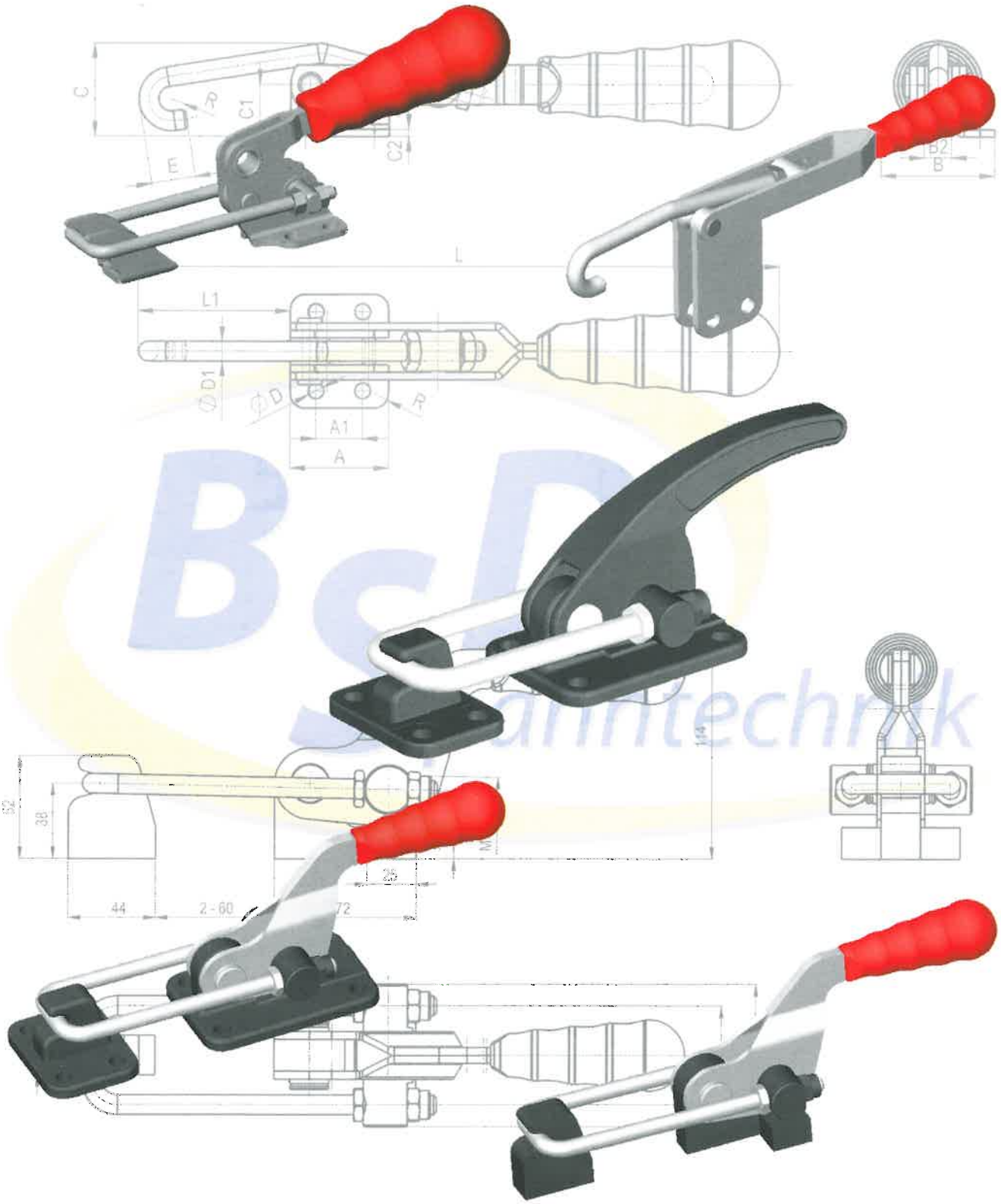
C
R
C1
C2
E
B2
B
L
L1
D1
D
R
A1
A
144
32
38
M
38
44
2-60
72

401
402
403

Leichte bis mittelschwere Verschlußspanner Typen 401, 402, 403
Die Arbeitsweise der Verschlußspanner ist mit anderen Kniehebelspanner identisch. Sie ermöglichen ein schnelles Verschließen von Deckeln und Hauben.Die Vorteile liegen im geringen Platzbedarf, zeitsparenden Montage und hoher Spannkraft. Bei allen Typen kann die Länge der Schließbügel justiert werden. Die Spanner sind mit Niro-Nieten und gehärteten Buchsen ausgerüstet.

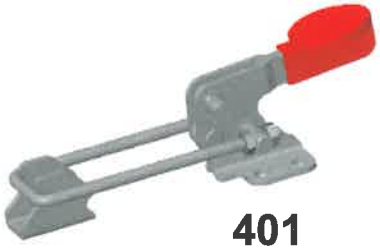

401

4

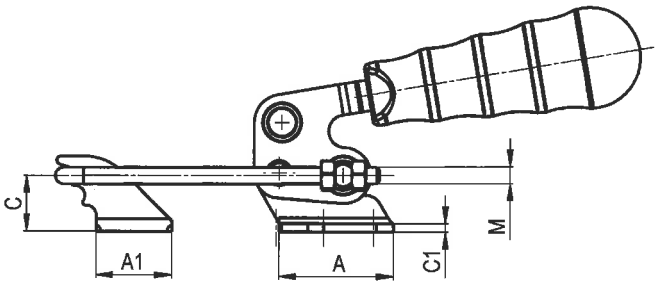

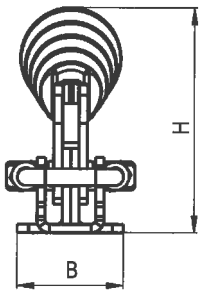

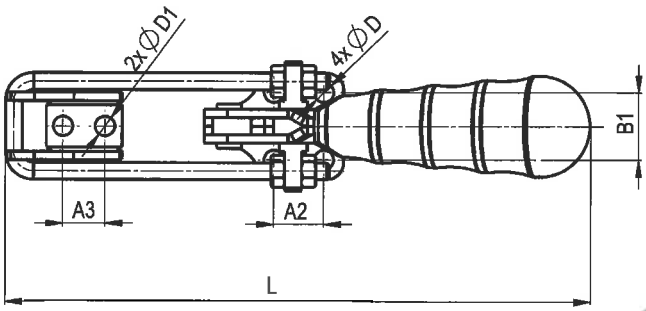

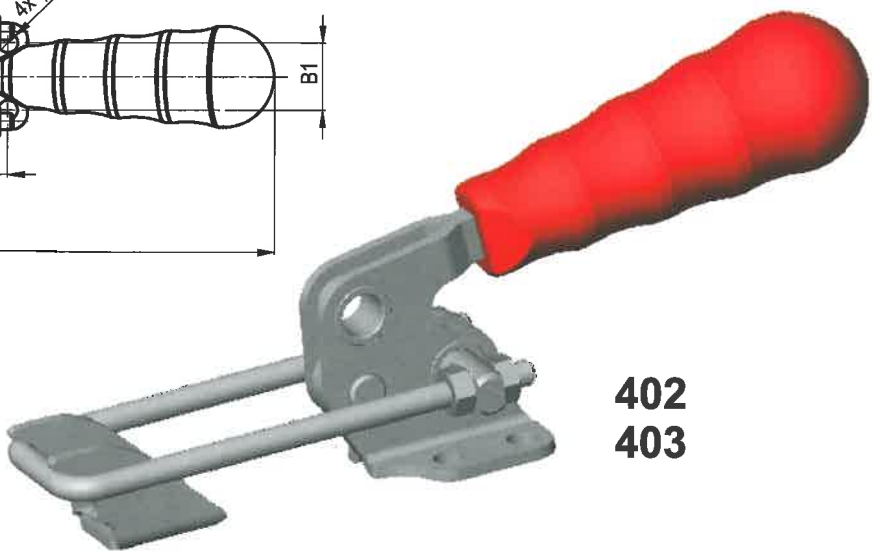

402
403

	A	A1	A2	A3	B	B1	B2	C	C1	∅D	∅D1	H	L	Gewicht [g]	Spannkraft [kN]
401.0	30,2	25	13	15	32	22	8	14	2	5	5	40	126,5	100	1,5
402.0	40	40	18	15	38	24	8	20	3	7	7	77,2	193	450	3
403.0	57	54	29	18	58	40	16	26	4	9	9	103	272	1100	7

B-S-D Spanntechnik GmbH
A-3385 Markersdorf, Sportplatzstraße 31
Tel.: +43 (0)2749 / 72 870 - 0 Fax: DW 70
Email: office@bsdaustria.com
Internet: www.die-spanntechniker.at

405A.0
410A.0
415A.0

Leichte bis mittelschwere Verschlußspanner Typen 405, 410, 415
Im Gegensatz zu den anderen Verschlußspanner verfügen diese Spanner lediglich über einen geöffneten Spannhaken. Sie werden überall dort verwendet, wo ein ganzer, geschlossener Bügel aus Platzgründen nicht eingesetzt werden kann.

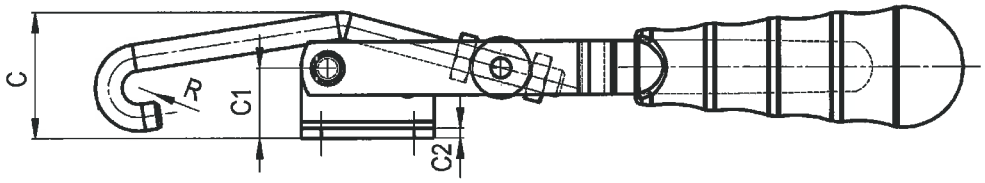

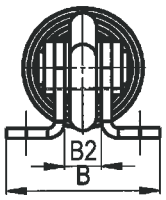

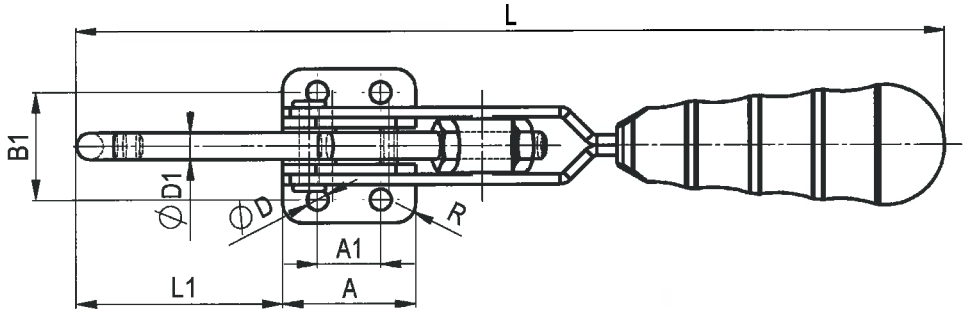

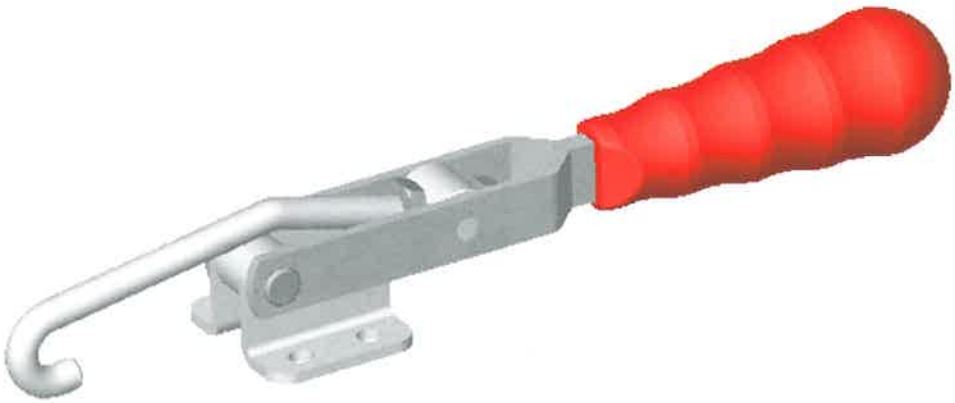

	A	A1	B	B1	B2	C	C1	C2	ØD	ØD1	L	L1	R	Hub [mm]	Spannkraft max. [kN]	Gewicht [g]
405A.0	31	19	40	28	11	40	22	3	5,3	8	183	55	5	52	2	300
410A.0	40	19	40	32	11	42	21	3	6,4	8	250	51	5	94	1,7	350
415A.0	55	29	85	60	14	66	46	5	11	12	342	87,5	8	150	4	1000

B-S-D Spanntechnik GmbH
A-3385 Markersdorf, Sportplatzstraße 31
Tel.: +43 (0)2749 / 72 870 - 0 Fax: DW 70
Email: office@bsdaustria.com
Internet: www.die-spanntechniker.at

405A.1
410A.1
415A.1

Leichte bis mittelschwere Verschlußspanner Typen 405, 410, 415
Im Gegensatz zu den anderen Verschlußspanner verfügen diese Spanner lediglich über einen geöffneten Spannhaken. Sie werden überall dort verwendet, wo ein ganzer, geschlossener Bügel aus Platzgründen nicht eingesetzt werden kann.

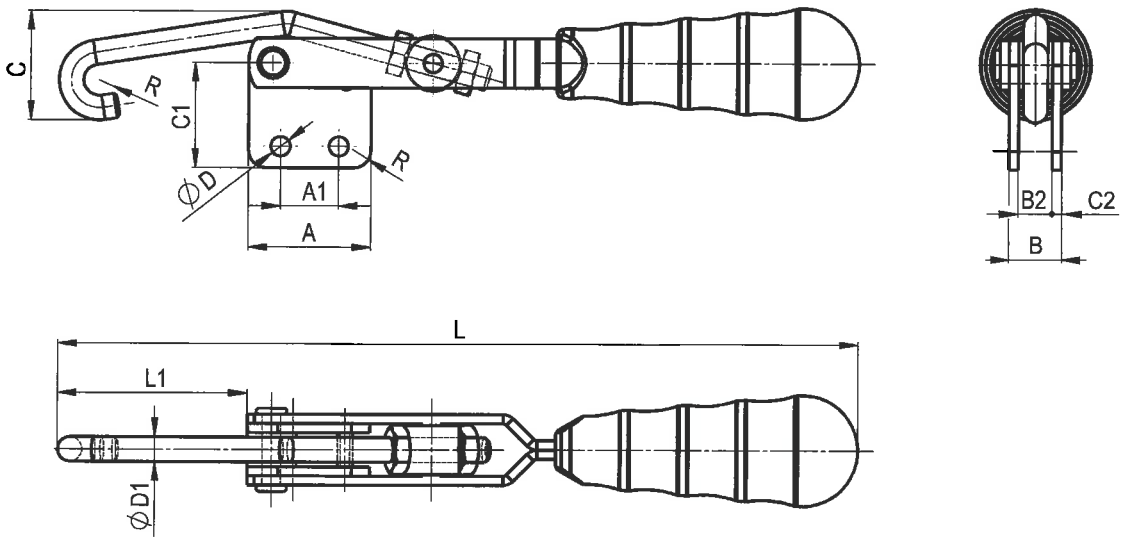

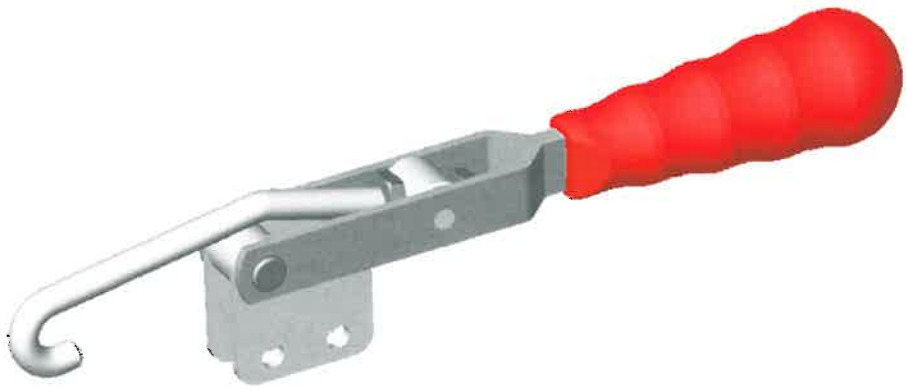

	A	A1	B	B2	C	C1	C2	ØD	ØD1	L	L1	R	Hub [mm]	Spannkraft max. [kN]	Gewicht [g]
405A.1	31	19	17	11	40	32,5	3	5,3	8	183	55	5	52	2	300
410A.1	40	19	17	11	42	34	3	6,4	8	250	51	5	94	1,7	350
415A.1	55	29	24	14	66	83	5	11	12	342	87,5	8	150	4	1000

B-S-D Spanntechnik GmbH
A-3385 Markersdorf, Sportplatzstraße 31
Tel.: +43 (0)2749 / 72 870 - 0 Fax: DW 70
Email: office@bsdaustria.com
Internet: www.die-spanntechniker.at

405B
410B
415B

Leichte bis mittelschwere Verschlußspanner Typen 405, 410, 415
Im Gegensatz zu den anderen Verschlußspanner verfügen diese Spanner lediglich über einen geöffneten Spannhaken. Sie werden überall dort verwendet, wo ein ganzer, geschlossener Bügel aus Platzgründen nicht eingesetzt werden kann.

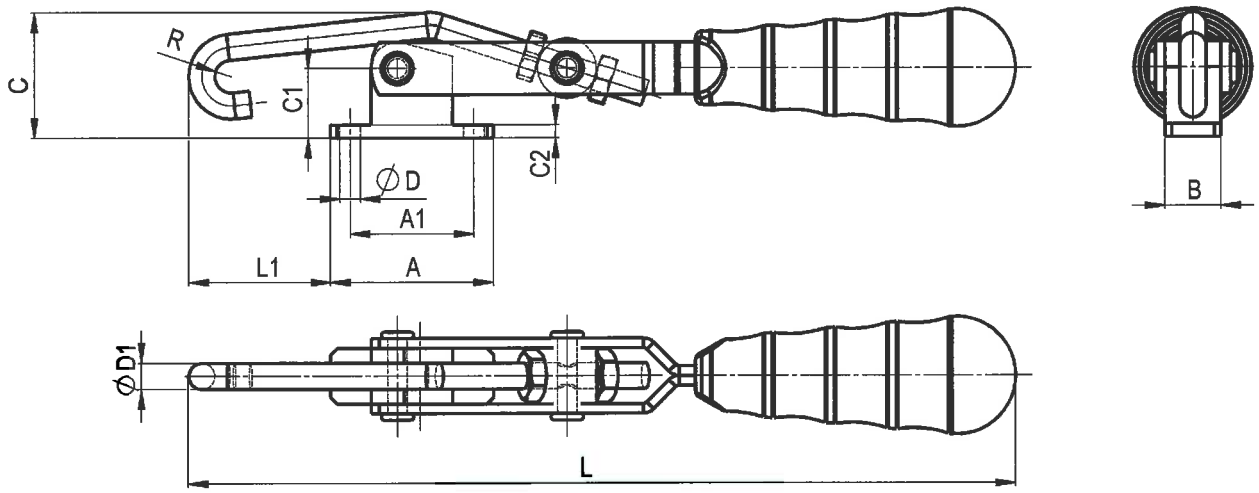

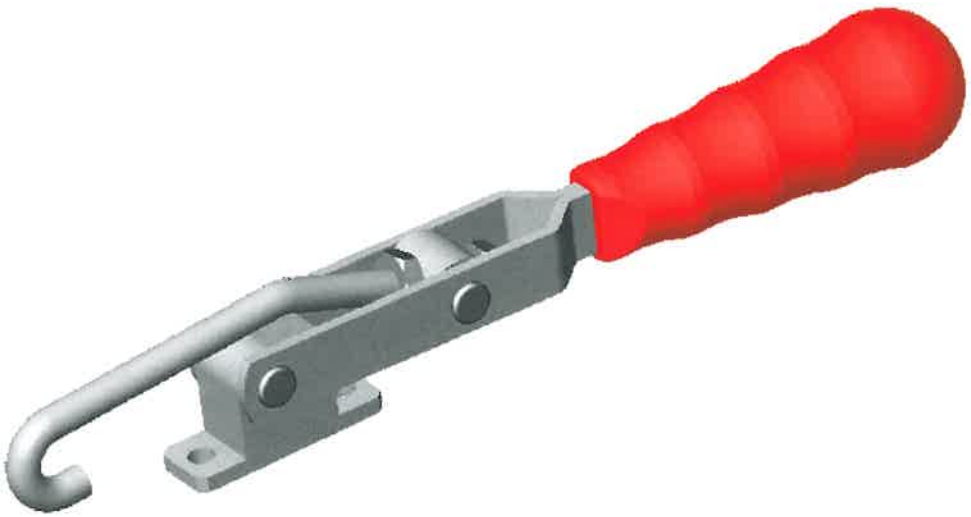

	A	A1	B	C	C1	C2	ØD	ØD1	L	L1	R	Hub [mm]	Spannkraft max. [kN]	Gewicht [g]
405B	47	35	17	40	32,5	3	5,3	8	183	55	5	52	2	300
410B	50	38	17	42	34	3	6,4	8	250	51	5	94	1,7	350
415B	84	60	24	66	83	5	11	12	342	87,5	8	150	4	1000

B-S-D Spanntechnik GmbH
A-3385 Markersdorf, Sportplatzstraße 31
Tel.: +43 (0)2749 / 72 870 - 0 Fax: DW 70
Email: office@bsdaustria.com
Internet: www.die-spanntechniker.at

450

Schwerer Verschlußspanner für hohe haltekräfte Type 450
Diese Verschlußspanner sind für solche Anwendungen bestimmt, wo eine große Andruckkraft angestrebt wird. Die Basis und das Gegenstück sind aus Gussstahl gefertigt.

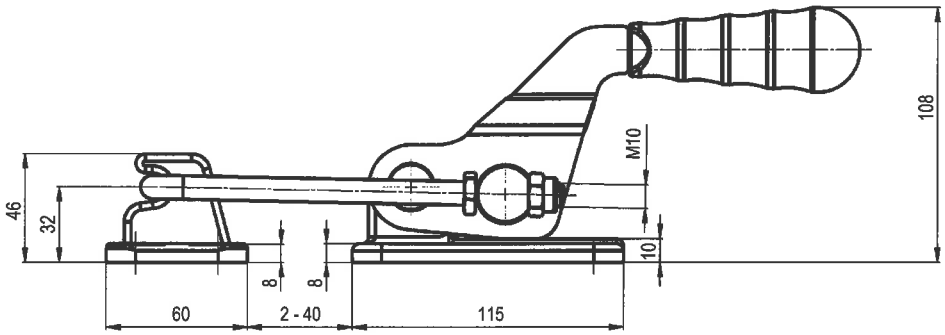

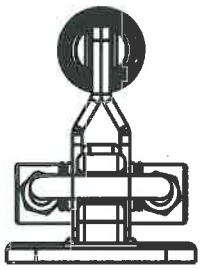

4

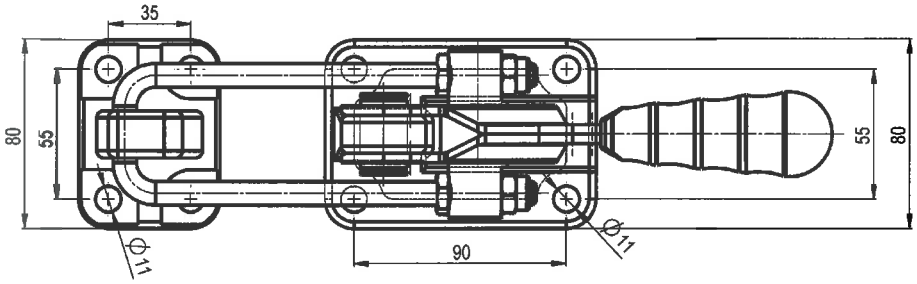

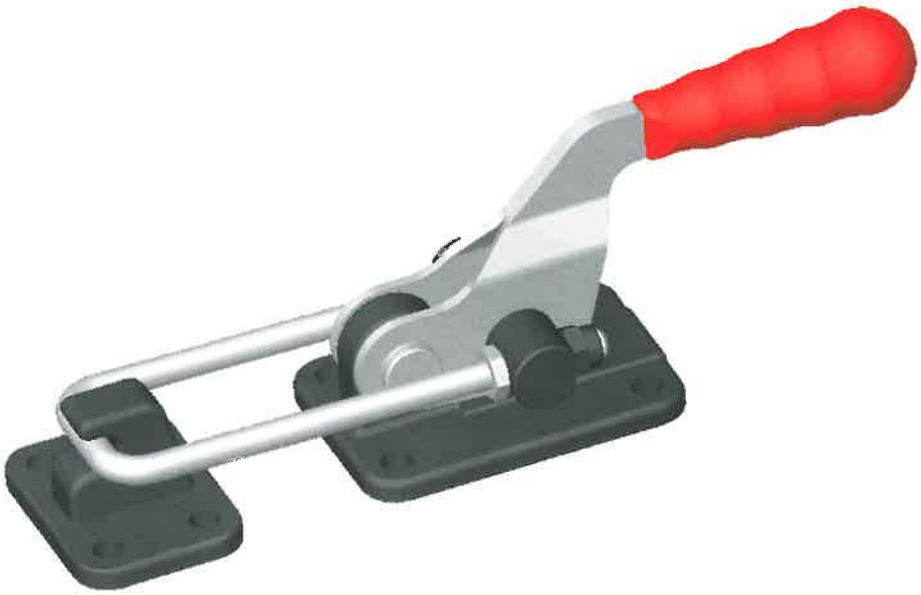

	Spannkraft max. [kN]	Gewicht [kg]
450	15	2,3

B-S-D Spanntechnik GmbH
A-3385 Markersdorf, Sportplatzstraße 31
Tel.: +43 (0)2749 / 72 870 - 0 Fax: DW 70
Email: office@bsdaustria.com
Internet: www.die-spanntechniker.at

455

Schwerer Verschlußspanner für hohe haltekräfte Type 455
Diese Verschlußspanner sind für solche Anwendungen bestimmt, wo eine große Andruckkraft angestrebt wird. Die Basis und das Gegenstück sind aus Stahl gefertigt und ist für das Anschweißen an eine Unterlage bestimmt.

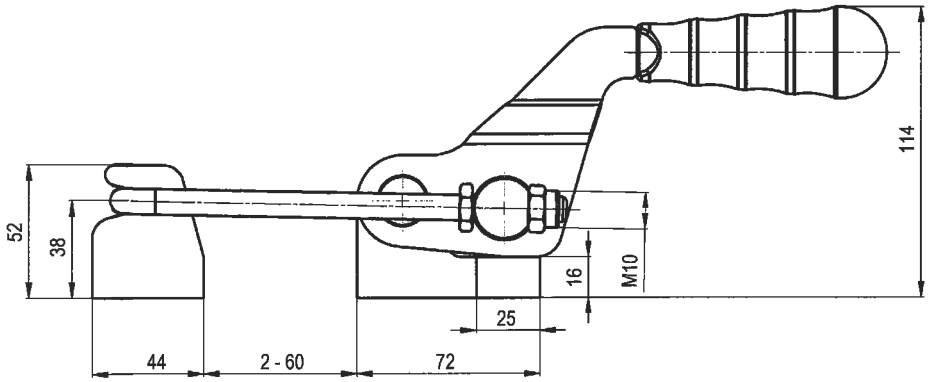

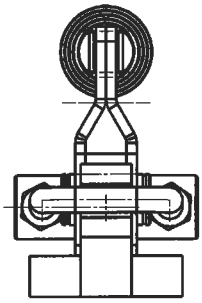

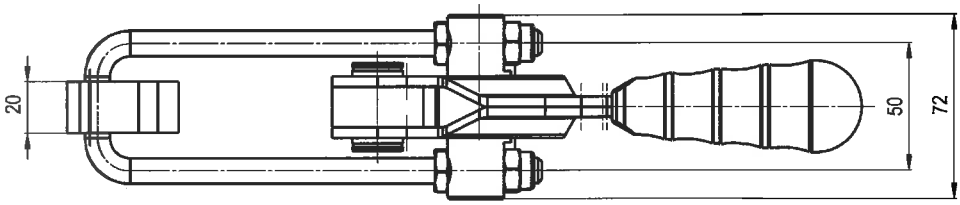

	Spannkraft max. [kN]	Gewicht [kg]
455	15	1,3

B-S-D Spanntechnik GmbH
A-3385 Markersdorf, Sportplatzstraße 31
Tel.: +43 (0)2749 / 72 870 - 0 Fax: DW 70
Email: office@bsdaustria.com
Internet: www.die-spanntechniker.at

460

Schwerer Verschlußspanner für hohe haltekräfte Type 460
Diese Verschlußspanner sind für solche Anwendungen bestimmt, wo eine große Andruckkraft angestrebt wird. Die Basis und das Gegenstück sind aus Gussstahl gefertigt bei diesem Typ ist wird zusätzlich auch der Griff aus Gussstahl gefertigt.

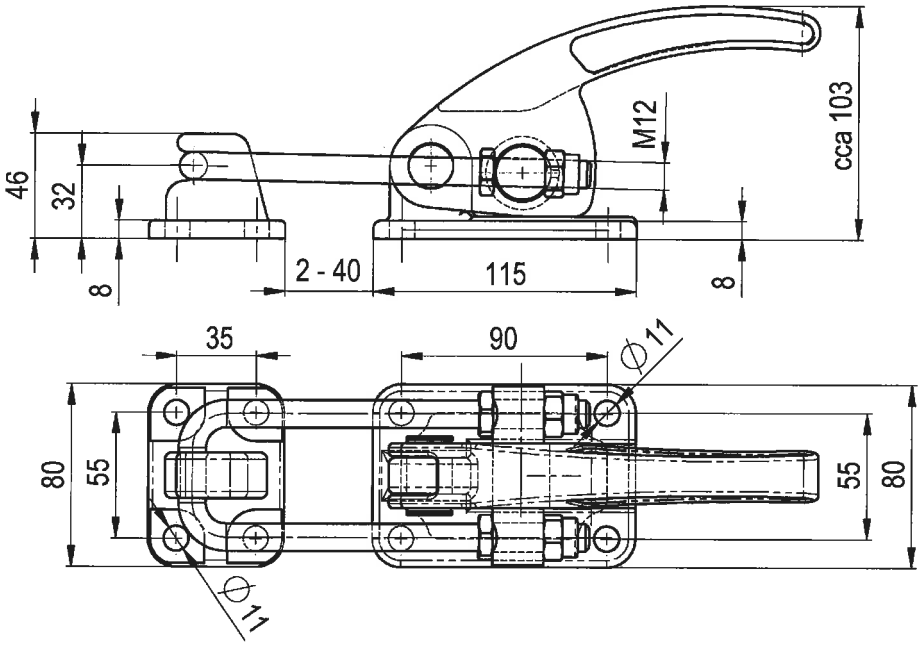

	Spannkraft max. [kN]	Gewicht [kg]
460	27	2,6

B-S-D Spanntechnik GmbH
A-3385 Markersdorf, Sportplatzstraße 31
Tel.: +43 (0)2749 / 72 870 - 0 Fax: DW 70
Email: office@bsdaustria.com
Internet: www.die-spanntechniker.at